Кронштейн для гибких эндоскопов
(арт. 5019-101)

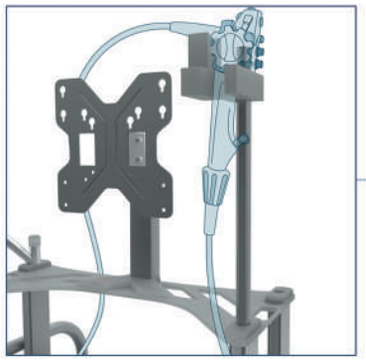

Кронштейн для растворов
(арт. 5019-104)

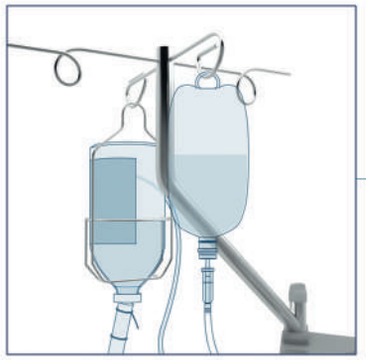

Полка для медицинской клавиатуры
(арт. 5019-105)

Стойка для эндоскопических систем
(арт. 5019-042)

МНПО Эндомедиум®

420085, Россия, г. Казань,
ул. Беломорская, д. 79а

+7 843 207-02-10 endo@endo.ru

Российский производитель
эндохирургического оборудования и инструментов

ЭНДОМЕДИУМ

Решения для гибкой эндоскопии

endo.ru

ЭНДОМЕДИУМ

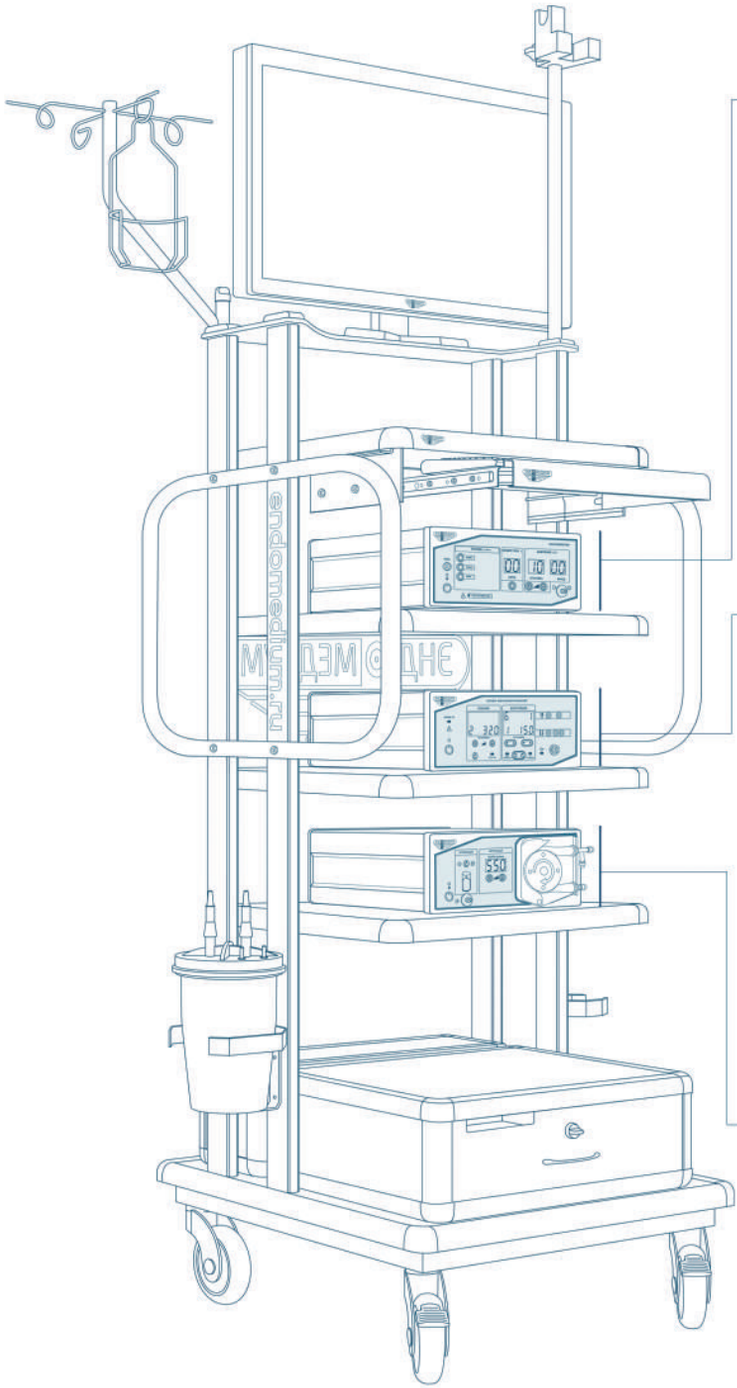

Инсуффлятор эндоскопический EndoSteam® (арт. 5111-05)

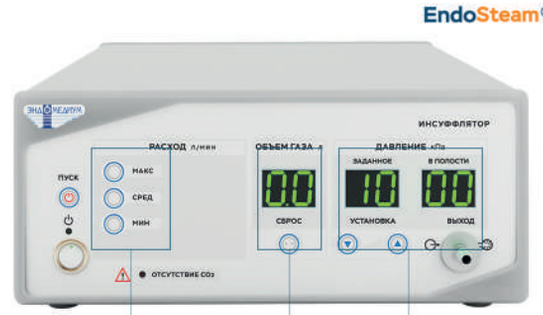

- Программируемые режимы скорости подачи газа
- Система постоянного контроля давления
- Скорость подачи газа до 6 л/минуту

Аппарат электрохирургический высокочастотный WizardCut® II серия Expert (арт. 5013-07)

- Режимы резания и коагуляции для гибкой эндоскопии
- Цифровой процессор обработки сигналов
- Точные настройки параметров
- Высокая мощность

Эндоскопическая ирригационная помпа EndoIn® II (арт. 5111-13)

- Одно устройство для ирригации и аспирации
- Двухклавишная пневматическая педаль управляющая двумя функциями: аспирации и ирригации жидкостей
- Максимальная производительность 950мл/мин